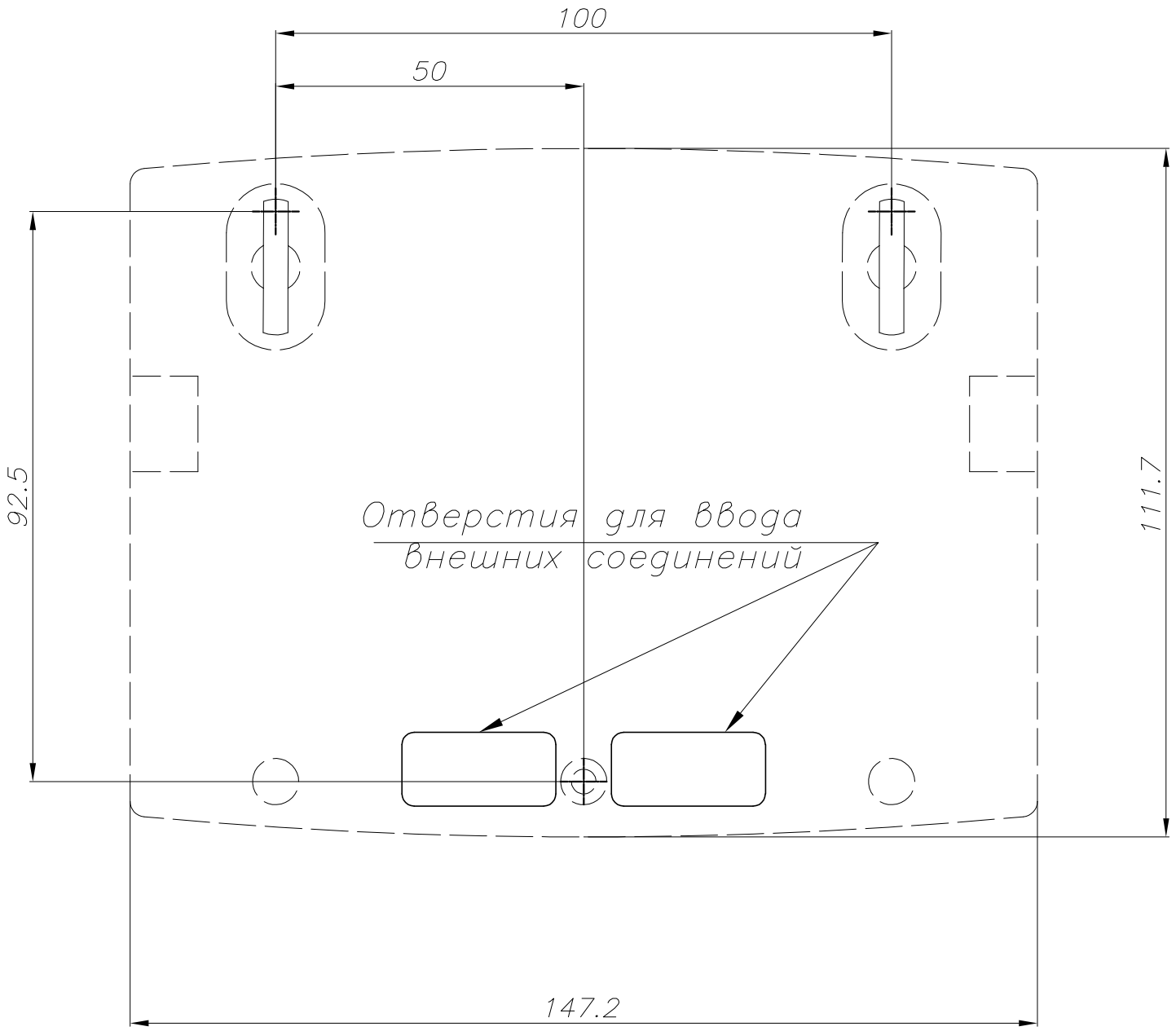
100
50
92.5
111.7
Отверстия для ввода
внешних соединений
147.2