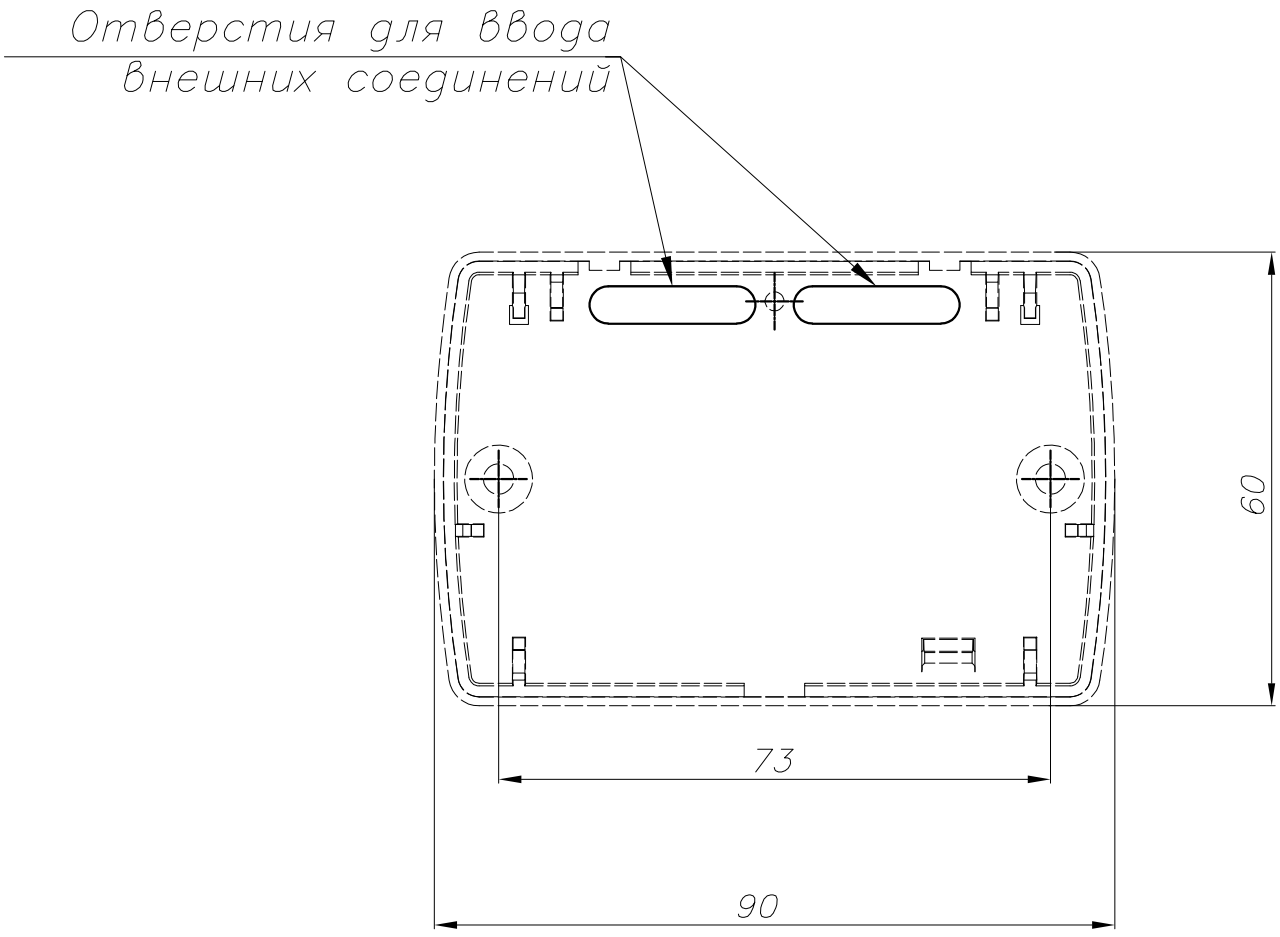
Отверстия для ввода
внешних соединений
60
73
90