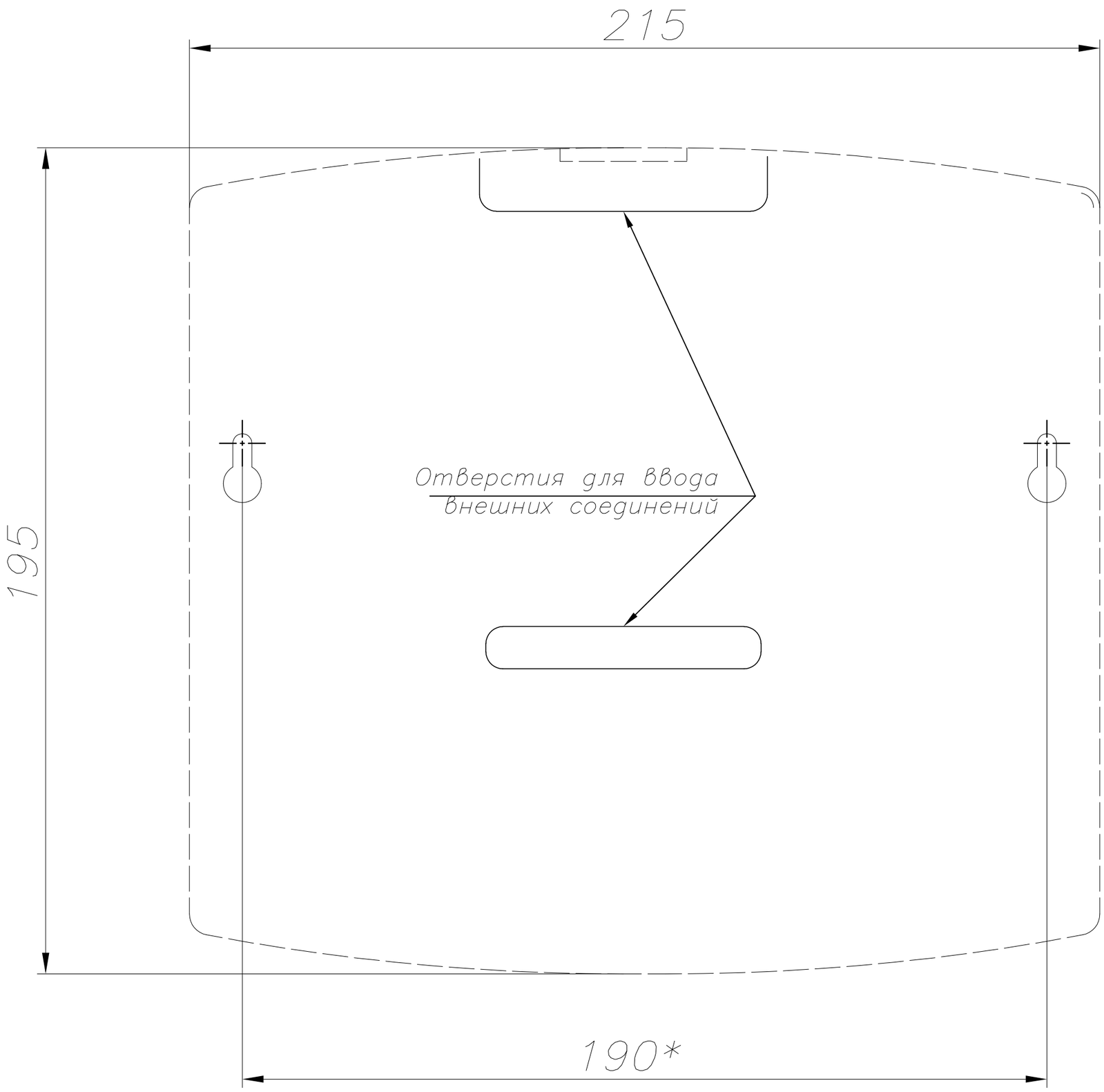
215
195
Отверстия для ввода
внешних соединений
190*